GAMME : LES BANNES

CONFORT C
STORE COFFRE

Store pour terrasse et balcon, store à bras invisibles, toile complétement intégrée dans un coffre haut de gamme.
Le store Confort C allie design et robustesse.

CONFORT Grand Large
STORE COFFRE CARRÉ

Store banne coffre sur-mesure, idéal pour équiper vos grandes terrasses avec son élégant coffre carré.
Conçu spécifiquement pour permettre une avancée spectaculaire jusqu'à 4 m.

CONFORT C Style
STORE COFFRE

Store pour terrasse et balcon, store à bras invisibles, toile complétement intégrée dans un coffre haut de gamme.
Le store Confort C Style allie design et esthétique, une barre de charge plus fine que le Confort C.

CONFORT L
STORE LOGGIA

Pour balcon et loggia de petite taille, le store Confort L à bras invisibles, transforme efficacement l'espace et vous simplifie la vie.

GARANTIE 5 ANS

CONFORT M
STORE BANNE MONOBLOC

Pour balcon et terrasse, petite, grande et très grande, le store Confort M à bras invisibles, avec châssis autoporteur, il est robuste, élégant et efficace.
C'est le store par excellence.

FABRICATION 100 % FRANÇAISE

MATUSSIERE TOILES
STORES ET TOILES

VOTRE CONTACT

Document et photos non contractuels - Conception : MATUSSIERE TOILES / 2022 - Ne pas jeter sur la voie publique.

PREMIUM SC

STORE SEMI-COFFRE

LES BANNES

FABRICATION 100 % FRANÇAISE

MATUSSIERE TOILES
SOLEIS Vision

www.matussiere-toiles.com

PREMIUM SC

STORE SEMI-COFFRE

Ce store banne SC ou semi-coffre haut-de-gamme allie une ligne élégante et design avec une robustesse lui permettant de s'adapter à toute taille de balcon ou terrasse, même de grandes dimensions. Avec son châssis autoporteur, il résistera bien aux intempéries, très facile à poser et garanti 5 ans. C'est un produit très apprécié de nos clients professionnels, pour équiper de beaux programmes neufs ou venir s'adapter à un bâtiment existant et le mettre à l'abri du soleil.

Nous proposons donc de nombreuses options pour ce store banne.

Descriptif

RAL 9010 7016 1015

- Banne semi-coffre autoportante construite autour d'un profil acier porteur en 40x40x2 ép.
- Tube d'enroulement galvanisé diam. 78 rainuré
- Coffre et barre de charge en profil aluminium
- Inclinaison jusqu'à 40 degrés
- Lambrequin de 15/20/23 ou 30 cm de hauteur (pouvant être supprimé)
- Bras à double câbles acier gainés
- Pose de face ou plafond
- Garantie 5 ans (moteur bras toile, sous utilisation dite normale)
- Toile acrylique 300 grs

Manoeuvres

- Par treuil
- Electrique Filaire
- Electrique Radio
- Electrique manoeuvre de secours

Options

- Pose chevrons
- Automatismes vent et soleil
- Bras croisés
- Lambrequin enroulable
- Autres coloris d'armature
- Système d'éclairage par leds fixés sur baguette rivetée
- Joue de côté
- Marquage sur lambrequin ou sur toile

Schéma technique

DIMENSIONS DU STORE

Largeur maximum	12,00 M
Avancée maximum	4,00 M

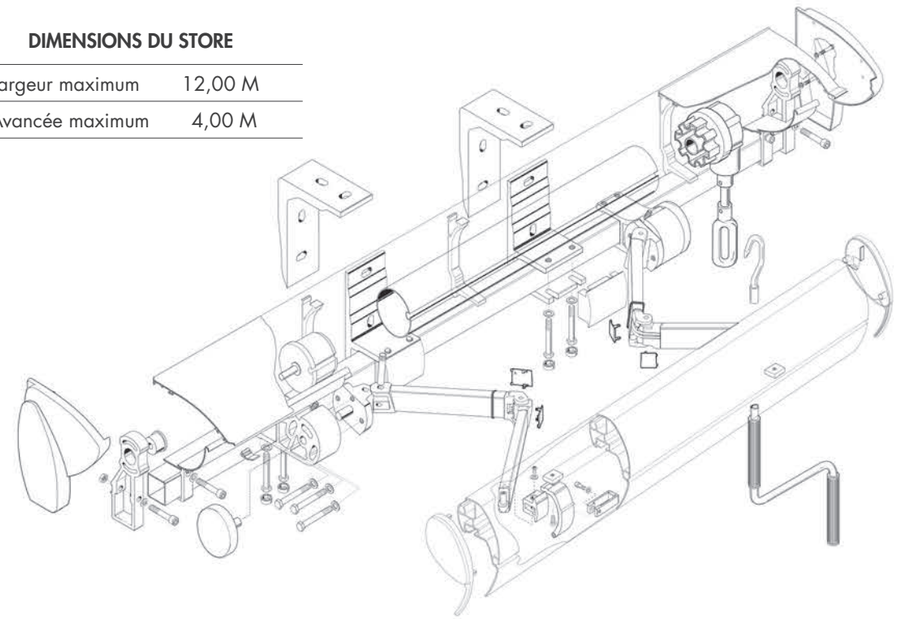

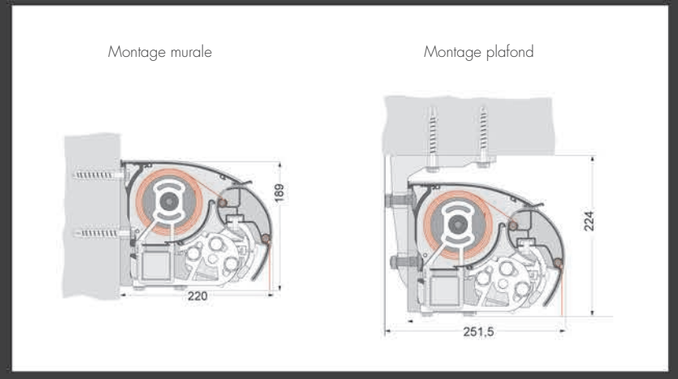

Bras à double câble acier

Lambrequin

- Hauteur standard 200 mm
- Choix parmi 4 modèles

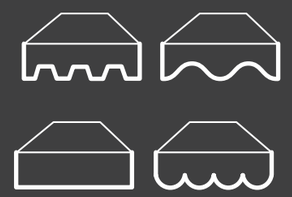

Lambrequin enroulable

EN OPTION - SCHEMA TECHNIQUE
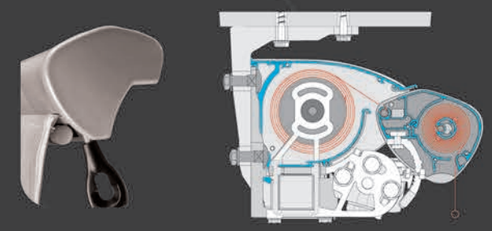
- Largeur max. 6 m
- Toile Acrylique ou Soltis