GAMME : LES BANNES

CONFORT C
STORE COFFRE

Store pour terrasse et balcon, store à bras invisibles, toile complétement intégrée dans un coffre haut de gamme.
Le store Confort C allie design et robustesse.

CONFORT M
STORE BANNE MONOBLOC

Pour balcon et terrasse, petite, grande et très grande, le store Confort M à bras invisibles, avec châssis autoporteur, il est robuste, élégant et efficace.
C'est le store par excellence.

CONFORT C Style
STORE COFFRE

Store pour terrasse et balcon, store à bras invisibles, toile complétement intégrée dans un coffre haut de gamme.
Le store Confort C Style allie design et esthétique, une barre de charge plus fine que le Confort C.

CONFORT Grand Large
STORE COFFRE CARRÉ

Store banne coffre sur-mesure, idéal pour équiper vos grandes terrasses avec son élégant coffre carré.
Conçu spécifiquement pour permettre une avancée spectaculaire jusqu'à 4 m.

FABRICATION 100 % FRANÇAISE

MATUSSIERE TOILES
SOLEIS Vision

VOTRE CONTACT

Document et photos non contractuels - Conception : MATUSSIERE TOILES / 2025 - Ne pas jeter sur la voie publique.

CONFORT L

STORE LOGGIA

LES BANNES

FABRICATION 100 % FRANÇAISE

MATUSSIERE TOILES
SOLEIS Vision

www.matussiere-toiles.com

CONFORT L

STORE LOGGIA

Pour les balcons ou loggias de petites tailles, la solution de protection solaire est le store banne Confort L, qui s'adapte parfaitement à cette typologie. Sa petite taille et sa maniabilité lui permettent de s'adapter à toute situation et dans tout type de déclinaison (couleur de toile, motorisation, auvent ou joue…).

Toutes les typologies d'habitat ou de bâtiment administratif ont droit à leur store banne fabriqué sur mesure en France et à assembler sur place.

Descriptif

RAL 9016 Brillant 1013 Brillant ANTHRACITE FT Texturé

- Supports indépendants en fonte d'aluminium blanc
- Tube d'enroulement en acier galvanisé diamètre 70 rainuré
- Inclinaison réglable jusqu'à 90°
- Lambrequin séparé
- 2 bras
- Pose de face ou plafond (Pose tableau **impossible**)
- Toile acrylique

DICKSON SATTLER thinking highTEX Latim

NORMES VENT

Jusqu'à 2,50 m	C 2
Jusqu'à 3 m	C 1

Manoeuvres

- Par treuil
- Electrique Filaire
- Electrique Radio
- Electrique avec commande de secours

somfy. 1/2

Options

- Auvent de protection
- Autres laquages tous RAL
- Automatismes vent et soleil
- Lambrequin enroulable
- Système d'éclairage par leds encastrés dans les bras
- Marquage sur lambrequin ou sur toile

Schéma technique

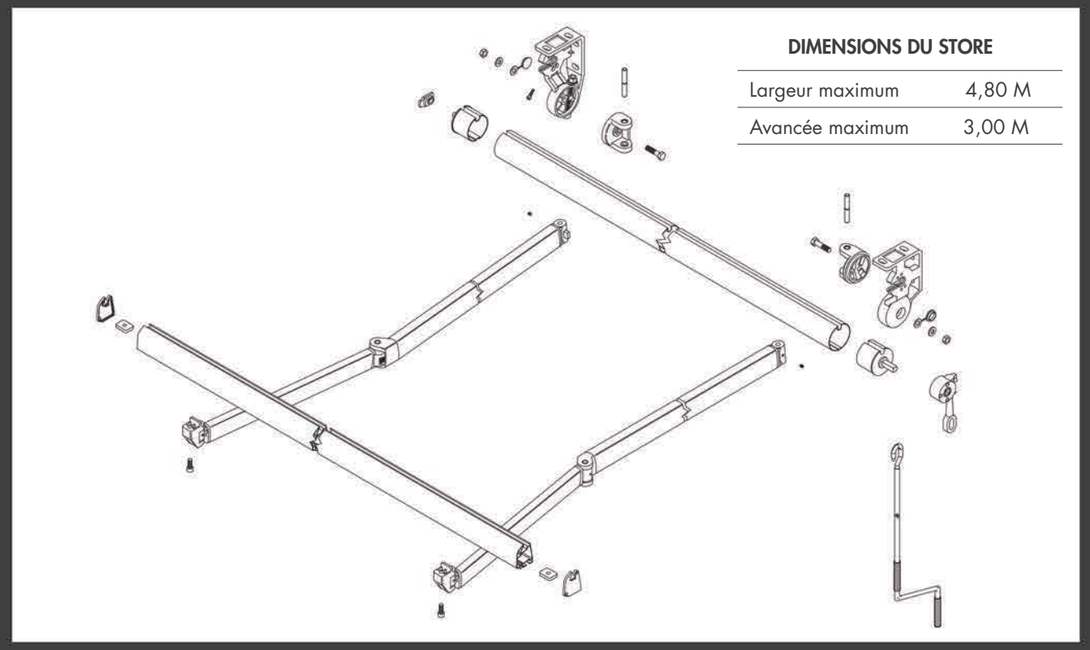

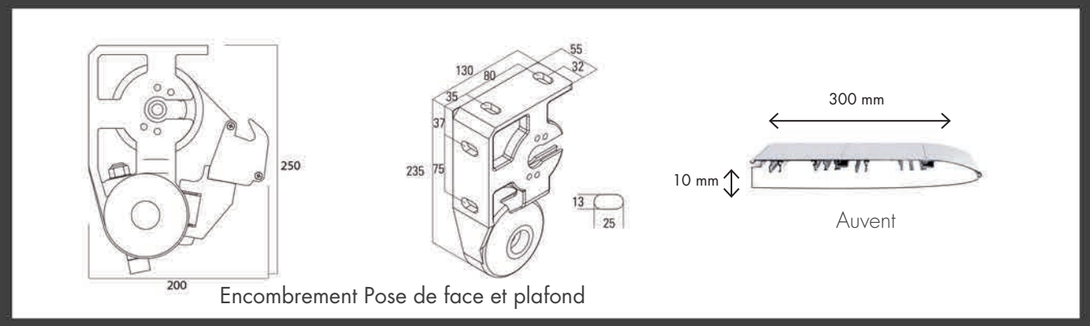

Encombrement Pose de face et plafond

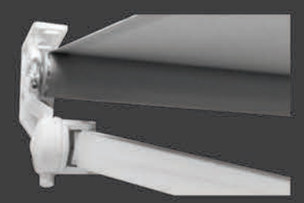

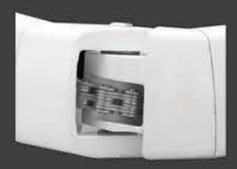

Bras à chaîne

Lambrequin

- Hauteur standard 200 mm
- Choix parmi 4 modèles